Comune di Roccascalegna

Provincia di Chieti

Oggetto
Progetto rielaborato di "messa in sicurezza - adeguamento strutturale ed opere strettamente correlate, per il superamento dei rischi derivanti da elementi non strutturali dell'edificio scuola elementare e medie di Roccascalegna"

Parte d'opera: Progetto esecutivo

Tavola		scala
2	Particolari costruttivi	-

I Tecnici progettisti
Ing. Domenico De Simone
Ing. Michelina Coscia

Data | Revisione | Aggiornamento | Protocollo

Il presente progetto è protetto a termini di legge.

LASTRA FIBRO-ARMATA

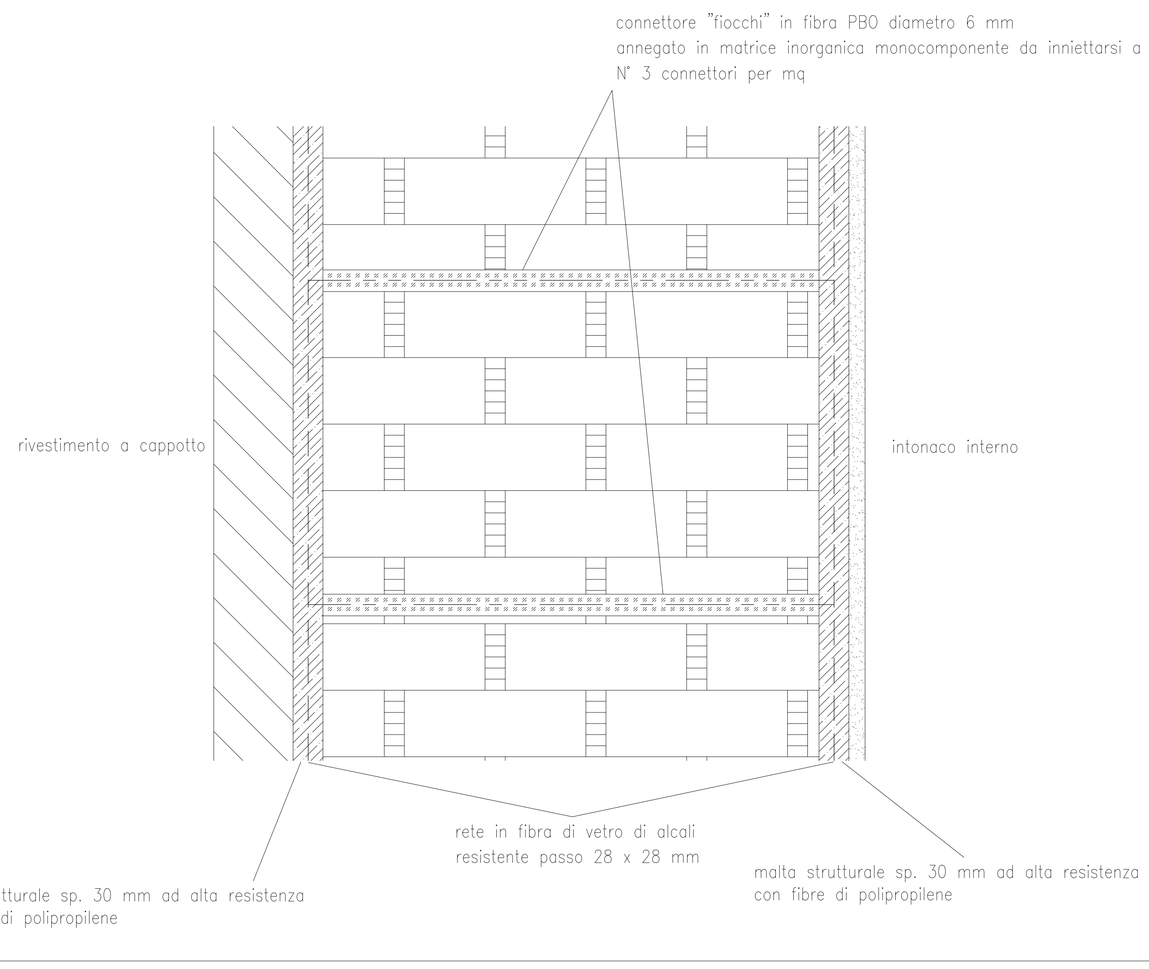

CERCHIATURA FINESTRE

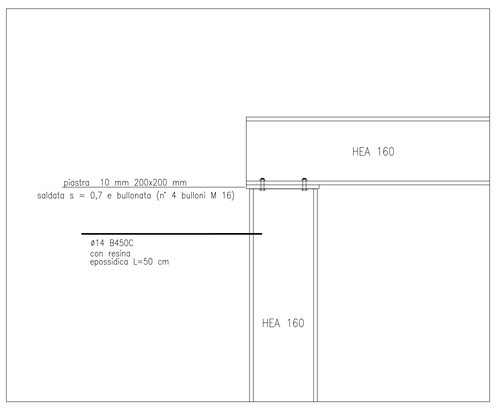

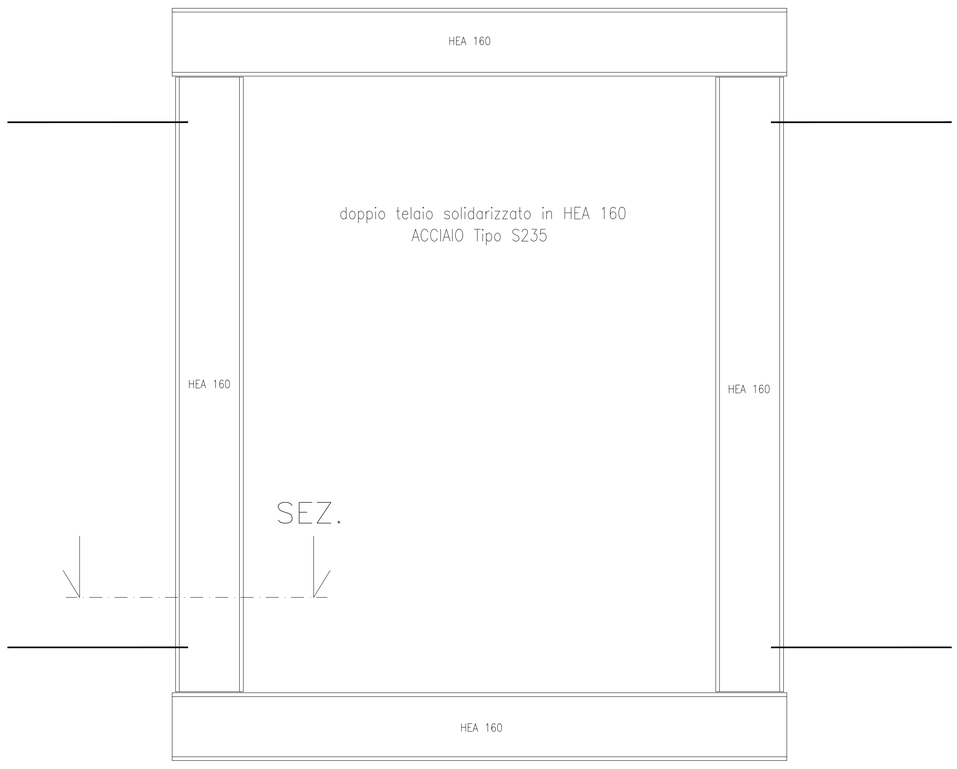

SEZIONE

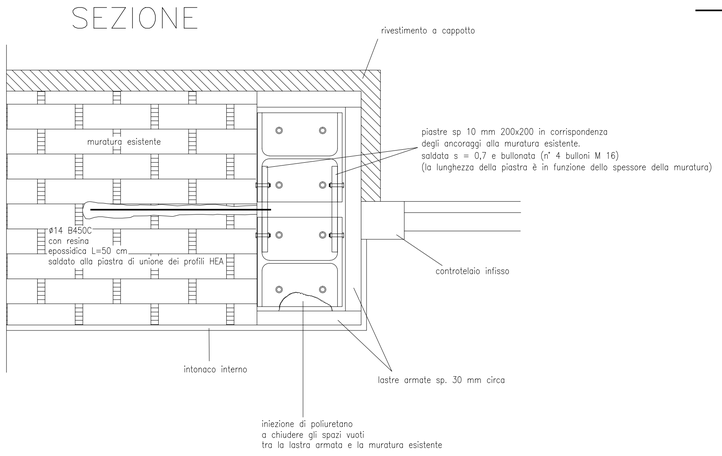

CONSOLIDAMENTO SOLAIO

PARTICOLARE APPOGGI TRAVI HEA160

SCALA 1:4

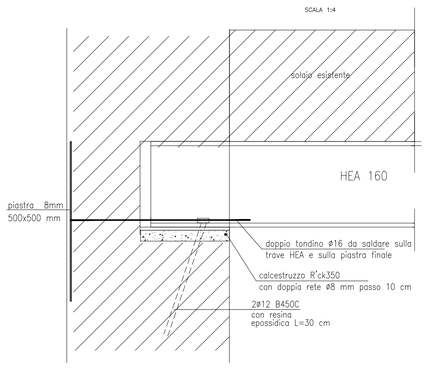

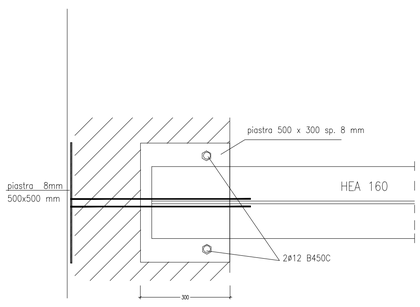

MATERIALI STRUTTURE IN ACCIAIO
ACCIAIO Tipo S275 UNI EN 10025-2
Con unioni bullonate in opera
Bulloni classe 8.8 - Dadi classe 8

Saldature con procedimento all'arco
elettrico secondo UNI EN ISO 4063:2001

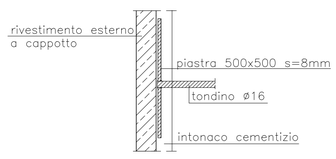

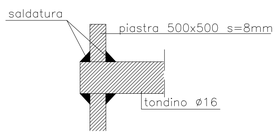
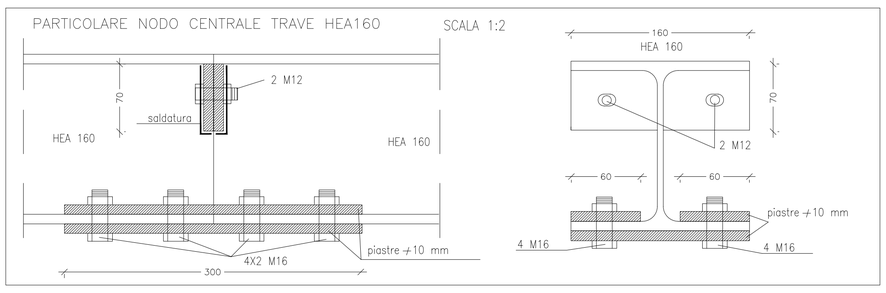
PARTICOLARE NODO CENTRALE TRAVE HEA160 SCALA 1:2